ТИШЖ.484125.002-01 МЧ

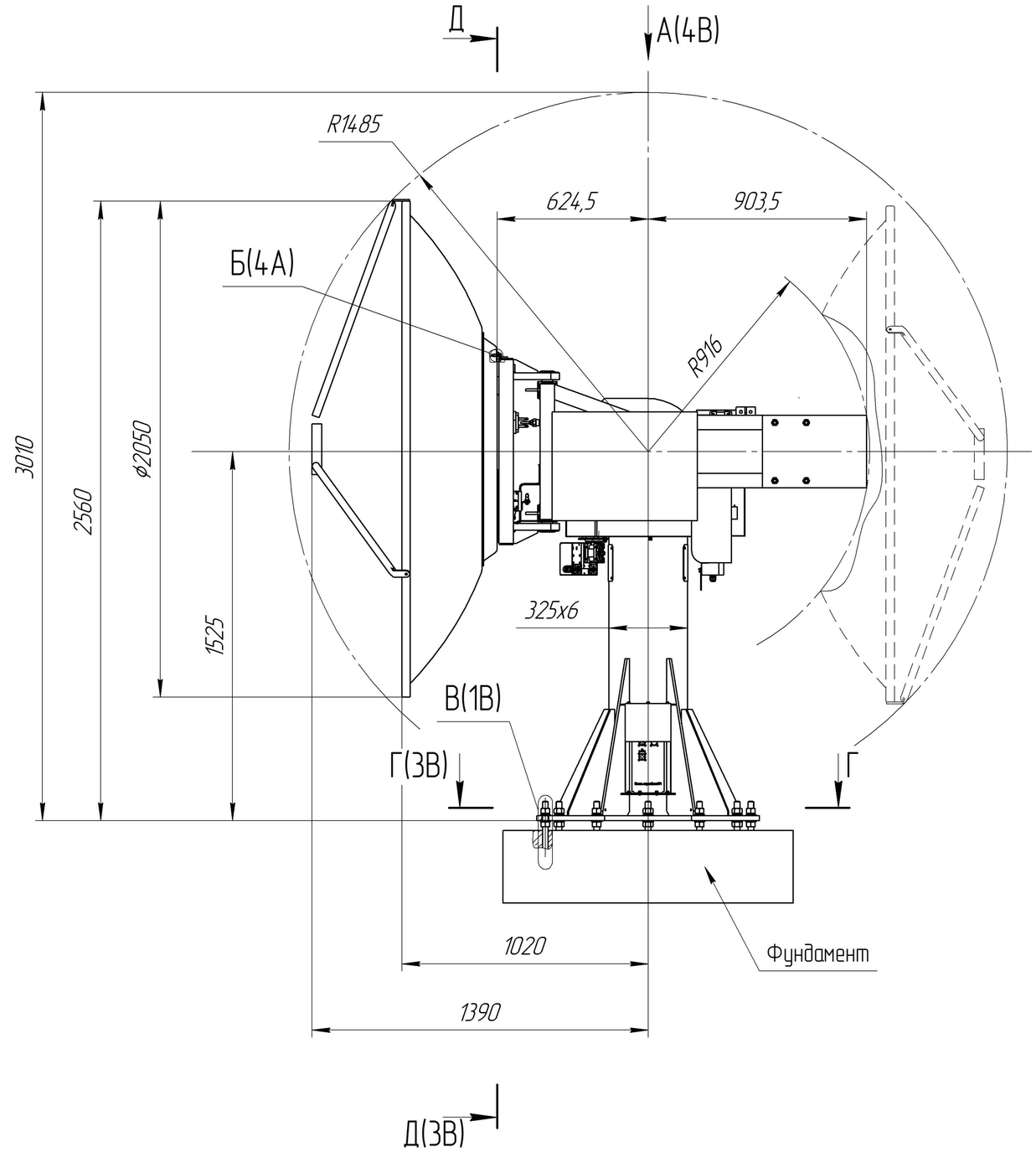

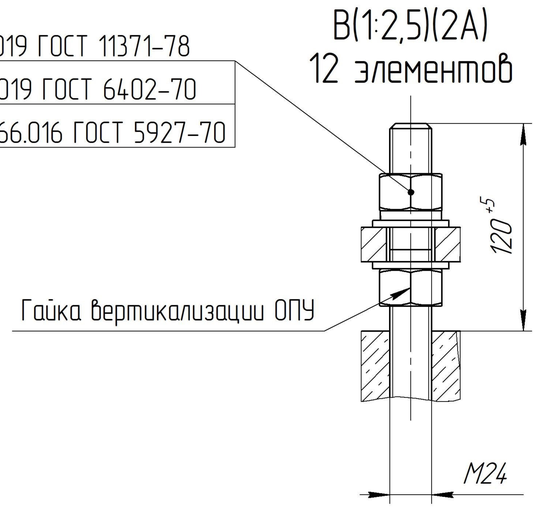

Технические характеристики

1. Диапазон рабочих углов:

- по азимуту ±270°;
- по углу места 0°... 180°;
- по оси наклона ±14°.

2. Скорость вращения:

- по азимуту 0,02...6,0 °/с;
- по углу места 0,02...6,0 °/с;
- по оси наклона 0,02...1,0 °/с.

3. Ветровая нагрузка:

- рабочая скорость ветрового потока до 25 м/с.

Максимальная нагрузка на антенный пост (угол места 0°)
При монтаже антенны ф2.0м:

Площадь поверхности антенны – 3,14 $м^2$;
Сила ветрового потока – 2,13 кН;

Нагрузка на шпильки монтажного фланца:
Количество шпилек – 12 шт. М24;
Материал – сталь 20 ГОСТ 1050-2013;
Расчетное усилие на наиболее удаленную шпильку N_f=1,12 кН.

Условие прочности $A>A_{sa}$ – выполняется:
Поперечное сечение шпильки М24 по ГОСТ 24379.0-2012 таблица А.1
А=3,52 $см^2$.
Минимальное поперечное сечение шпильки по условию прочности:

$$A_{sa}=\frac{k_0N_f}{R_{ba}}=\frac{1,35*1,12}{1,937}=0,78\ см^2.$$

Технические требования

1. Размеры для справок.
2. Строповку проводить согласно схеме 1 (лист 3) предварительно раскрепив угломестную раму.
3. Заделку шпилек М24 в фундамент определяет заказчик.

					ТИШЖ.484125.002-01 МЧ			
Изм.	Лист	№ докум.	Подп.	Дата	Опорно-поворотное устройство 3-осное 2.0 м Монтажный чертеж	Лит.	Масса	Масштаб
Разраб.		Большаков					900	1:15
Пров.		Зверев				Лист 1	Листов 3	
Т.контр.		Орлов						
Н.контр.		Фадеев				ТРС		
Утв.		Званцугов						

Перв. примен. | Справ. № | Подп. и дата | Инв. № дубл. | Взам. инв. № | Подп. и дата | Инв. № подл.

Копировал | Формат А2

ТИШЖ.484125.002-01 МЧ

А(1:15)(2В)

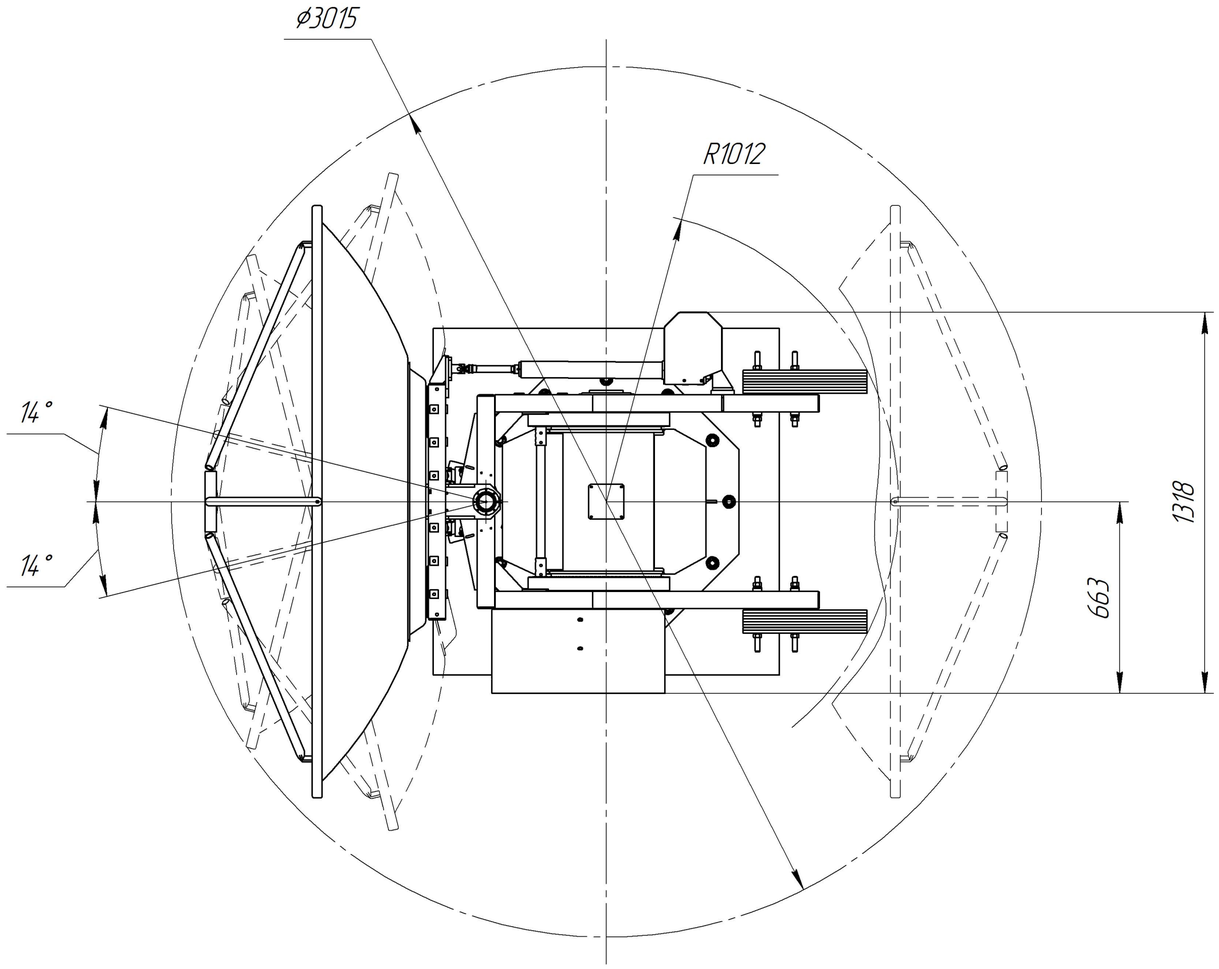

Г–Г(1:10)(2А)

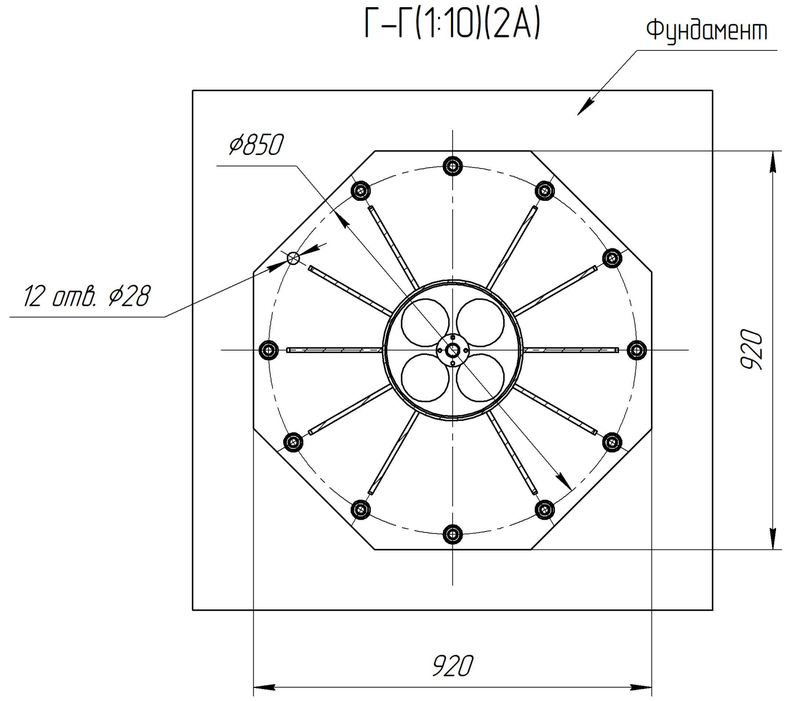

Д–Д(1:5)(2А)

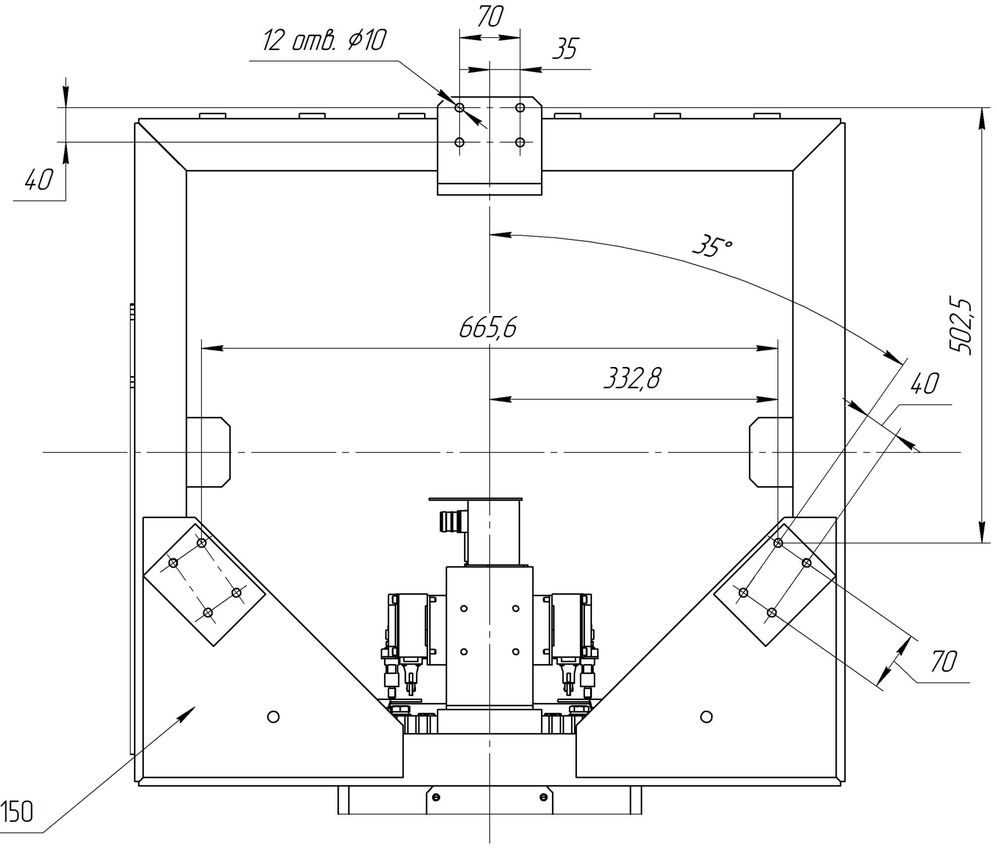

Б(1:1)(2В)
12 элементов

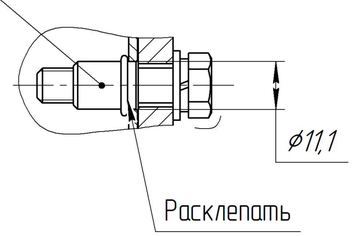

Шайба С.8.04.019 ГОСТ 11371-78	
Шайба 8 65Г 019 ГОСТ 6402-70	
Болт М8-6ех35.66.019 ГОСТ 7805-70	
Гаечная заклепка М8	

Изм.	Лист	№ докум.	Подп.	Дата	ТИШЖ.484125.002-01 МЧ	Лист 2

Подп. и дата | Инв. № дубл. | Взам. инв. № | Подп. и дата | Инв. № подл.

Копировал | Формат А2

ТИШЖ.484125.002-01 МЧ

Схема 1 – строповка ОПУ

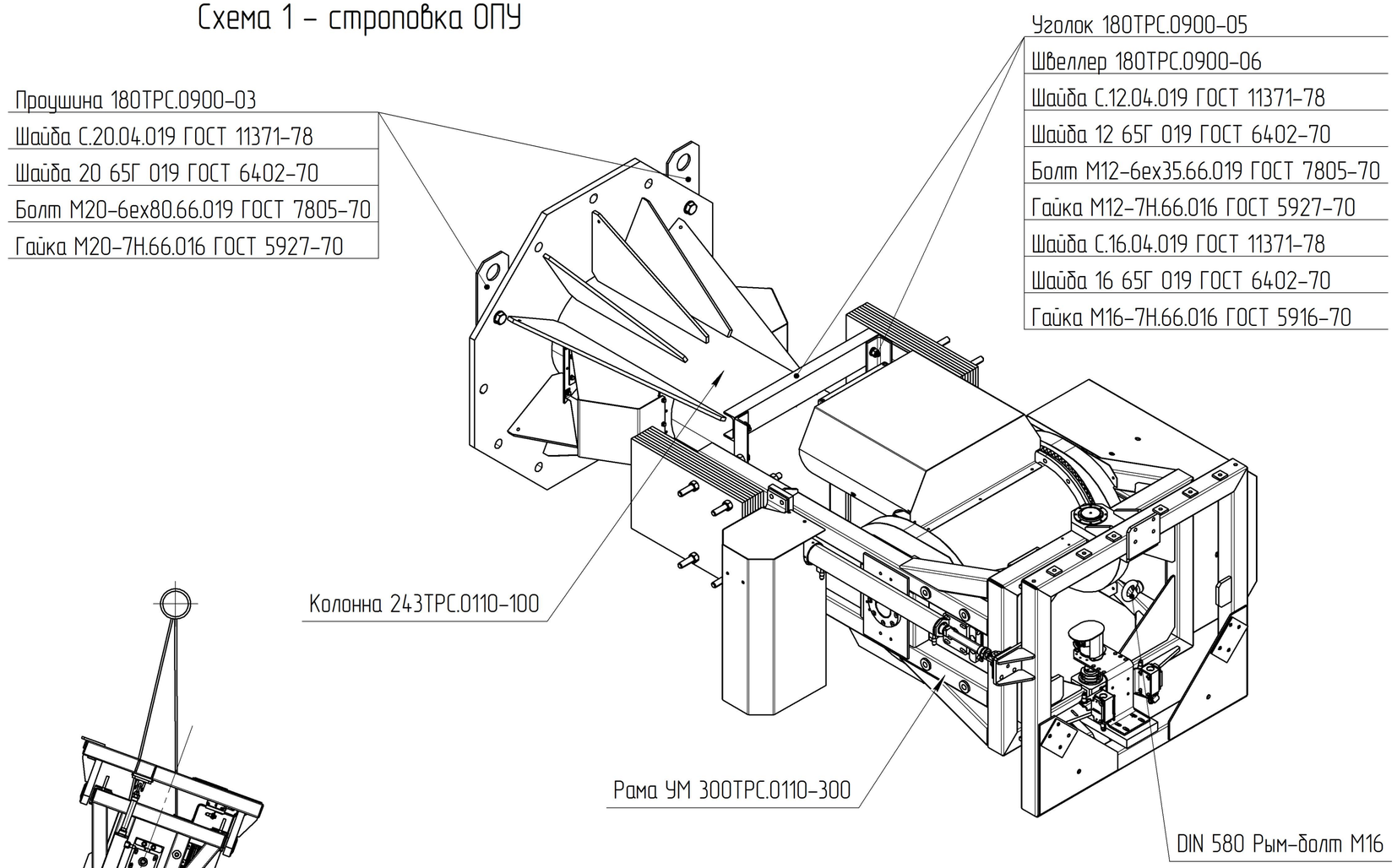

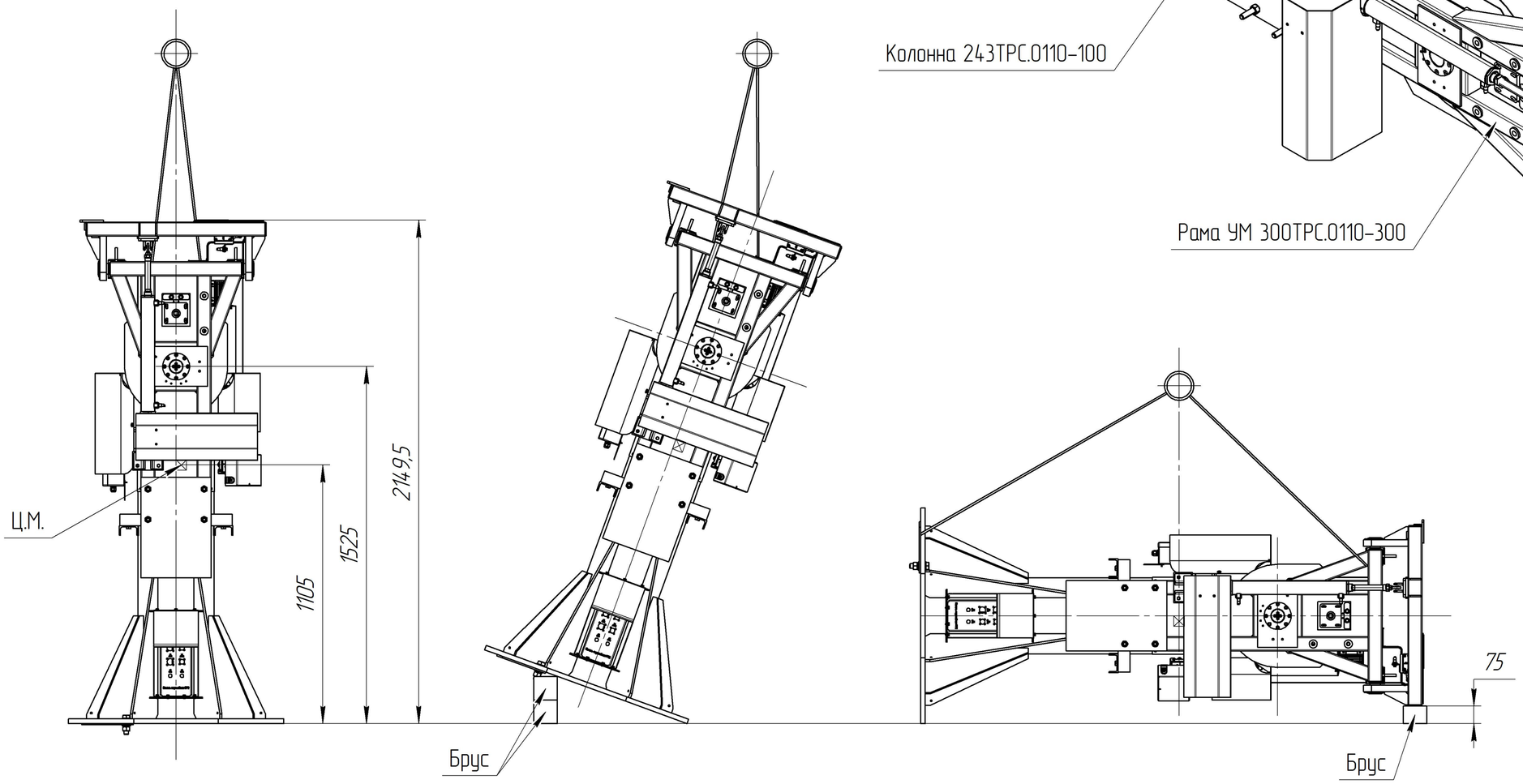

Изм.	Лист	№ докум.	Подп.	Дата	ТИШЖ.484125.002-01 МЧ	Лист 3

Подп. и дата | Инв. № дубл. | Взам. инв. № | Подп. и дата | Инв. № подл.

Копировал | Формат А2